第74回　東京都レディース秋季ソフトボール大会

期日　　令和２年１１月２１日(土)、２２日(日)、予備日２８日(土)
会場　　江戸川河川敷ソフトボール場1～3面・野球場9面

第1試合：　9:30～　10:40
第2試合：11:10～　12:20

（2日目）
第1試合：　9:30～　10:40
第2試合：11:10～　12:40
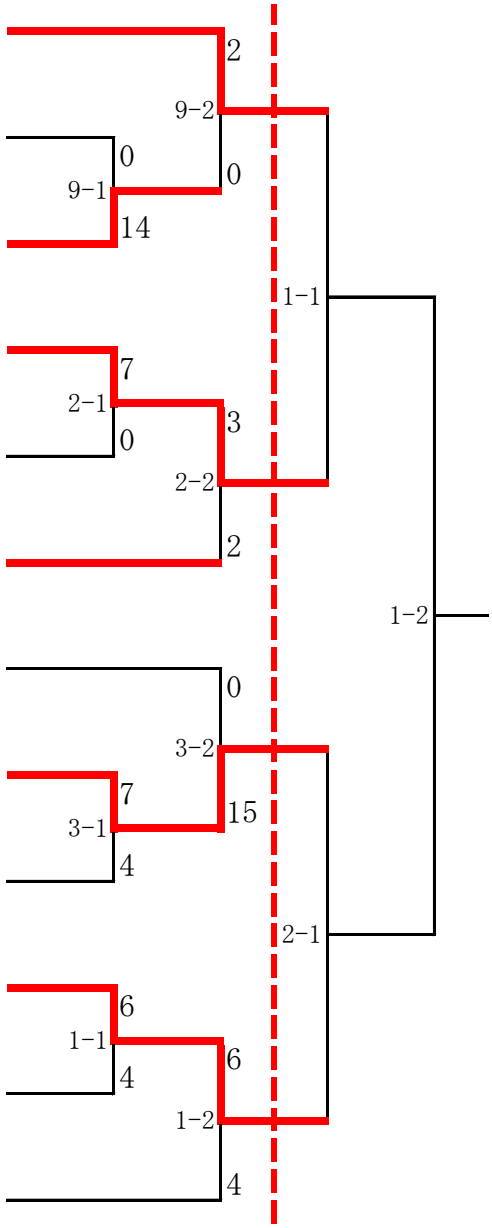
1　パシオンときわ　(小金井市)
2　月島ファイターズ　(中央区)
3　世田谷クラブ　(世田谷区)
4　UMASAN　(大田区)
5　キラーズ　(新宿区)
6　東京ヤンキーズ　(板橋区)
7　東雲サリーズ　(江東区)
8　どんぐり　(小金井市)
9　イーグルス　(江戸川区)
10　ファイブワン　(西東京市)
11　フェニックスフューチャーズ　(福生市)
12　ブルードルフィンズ　(調布市)